44 series

STANDARD VERSION

W200
W204
W14200
W16180

VH version

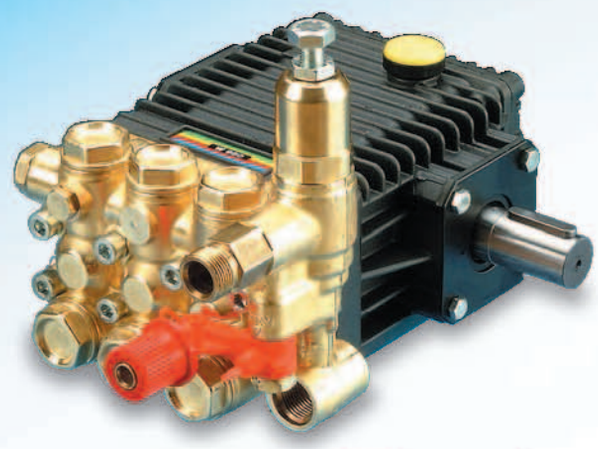

VK version

- All models (except for models WW963 - WW964 - WW965 - WW963C - WW964C - WW965C - W200 - W204 - W14200 - W16180) can be supplied with built-in "H" type and "K" type automatic pressure regulators (right).
- Tous les modèles (sauf modèles WW963 - WW964 - WW965 - WW963C - WW964C - WW965C - W200 - W204 - W14200 - W16180) peuvent être livrés avec régulateur automatique de pression incorporé de la série "H" ou "K" (à droite).
- Alle Modelle (Ausschließlich Modelle WW963 - WW964 - WW965 - WW963C - WW964C - WW965C - W200 - W204 - W14200 - W16180) sind mit eingebautem automatischem Druckregulierventil typ "H" und "K" lieferbar (rechts).
- Todos los modelos (excepto modelos WW963 - WW964 - WW965 - WW963C - WW964C - WW965C - W200 - W204 - W14200 - W16180) pueden venir equipados con regulador automatico de presión incorporado (a la derecha), de tipo "H" y "K".
- Tutti i modelli (esclusi WW963 - WW964 - WW965 - WW963C - WW964C - WW965C - W200 - W204 - W14200 - W16180) possono essere forniti con valvola di regolazione automatica incorporata di tipo "H" o di tipo "K" (a destra).

Pump type Type de pompe Pumpentype Tipo de bomba Tipo di pompa	Flow rate Débit Förderleistung Caudal Portata		Max. pressure Pression Druck Presión Pressione			r.p.m. tr./min. u.p.m. r/min. g./min.	Power Puissance Leistung Potencia Potenza		Weight Poids Gewicht Peso Peso	Inlet Entrée Eingang Entrada Entrata	Outlet Sortie Ausgang Salida Uscita	Dimensions Dimensions Dimension Dimensiones Dimensioni
	l/min.	G.P.M. (U.S.A.)	bar	MPa	p.s.i.		kW	hp	kg			mm
W150	8	2.11	150	15	2175	1450	2,20	3	7,9	G 1/2 F	G 3/8 F	225x221x139
W130	9,5	2.5	130	13	1885		2,20	3		G 1/2 F	G 3/8 F	
W170	9,5	2.5	170	17	2465		2,94	4		G 1/2 F	G 3/8 F	
W112	12	3.17	100	10	1450		2,20	3	7,7	G 1/2 F	G 3/8 F	
W140	12	3.17	140	14	2030		2,94	4		G 1/2 F	G 3/8 F	
W200	12	3.17	200	20	2900		4,41	6		G 1/2 F	G 3/8 F	
W97	14	3.69	90	9	1300		2,20	3		G 1/2 F	G 3/8 F	
W124	14	3.69	120	12	1750		2,94	4		G 1/2 F	G 3/8 F	
W154	14	3.69	150	15	2175		4,04	5,5		G 1/2 F	G 3/8 F	
W204	14	3.69	200	20	2900		5,37	7,3		G 1/2 F	G 3/8 F	
W950	9,5	2.5	165	16,5	2400	1750	2,94	4	7,9	G 1/2 F	G 3/8 F	225x221x139
W951	11,5	3.04	103	10,3	1500		2,20	3		G 1/2 F	G 3/8 F	
W952	11,5	3.04	138	13,8	2000		2,94	4		G 1/2 F	G 3/8 F	
W953	11,5	3.04	172	17,2	2500		3,67	5		G 1/2 F	G 3/8 F	
W954	13,6	3.6	90	9	1300		2,20	3	7,7	G 1/2 F	G 3/8 F	
W955	13,6	3.6	117	11,7	1700		2,94	4		G 1/2 F	G 3/8 F	
W956	13,6	3.6	145	14,5	2100		3,67	5		G 1/2 F	G 3/8 F	
W14200	13,6	3.6	200	20	2900		5,14	7		G 1/2 F	G 3/8 F	
W957	15,9	4.2	76	7,6	1100		2,20	3		G 1/2 F	G 3/8 F	
W958	15,9	4.2	96	9,6	1400		2,94	4		G 1/2 F	G 3/8 F	
W959	15,9	4.2	124	12,4	1800		3,67	5		G 1/2 F	G 3/8 F	
W16180	15,9	4.2	180	18	2610		5,51	7,5		G 1/2 F	G 3/8 F	
WW186	13	3.43	180	18	2610	2800	4,04	5,5	7,9	G 1/2 F	G 3/8 F	225x221x139
WW206	13	3.43	200	20	2900		5,51	7,5		G 1/2 F	G 3/8 F	
WW116	15	3.96	110	11	1600		2,94	4		G 1/2 F	G 3/8 F	
WW156	15	3.96	150	15	2175		4,04	5,5		G 1/2 F	G 3/8 F	
WW209	15	3.96	200	20	2900		5,51	7,5		G 1/2 F	G 3/8 F	
WW189	16	4.22	180	18	2610		5,51	7,5		G 1/2 F	G 3/8 F	
WW136	17	4.5	130	13	1885		4,04	5,5		G 1/2 F	G 3/8 F	
WW176	17	4.5	170	17	2465		5,51	7,5		G 1/2 F	G 3/8 F	
WW963	11	2.9	250	25	3625	3400	5,51	7,5	8,7	G 1/2 F	G 3/8 F	225x245x164
WW964	13	3.43	250	25	3625		6,25	8,5		G 1/2 F	G 3/8 F	
WW960	13,2	3.48	172	17,2	2500		4,04	5,5		G 1/2 F	G 3/8 F	
WW961	15	3.96	172	17,2	2500		4,77	6,5		G 1/2 F	G 3/8 F	
WW965	15	3.96	250	25	3600		7,35	10		G 1/2 F	G 3/8 F	
WW962	17,4	4.6	172	17,2	2500		5,51	7,5		G 1/2 F	G 3/8 F	

Inlet - Outlet: the dimensions shown are referred to the pump without valve / **Entrée - Sortie:** Les dimensions indiquées se refèrent à la pompe sans régulateur / **Eingang - Ausgang:** Die angegebenen Maße beziehen sich auf die Pumpe ohne Druckregelventil / **Entrada - Salida:** Los dimensiones indicadas se refieren a la bomba sin regulador / **Entrata - Uscita:** Le misure indicate sono riferite alla pompa senza valvola

Pump type Type de pompe Pumpentype Tipo de bomba Tipo di pompa	Flow rate Débit Förderleistung Caudal Portata l/min.	G.P.M. (U.S.A.)	Max. pressure Pression Druck Presión Pressione bar	MPa	p.s.i.	r.p.m. tr./min. u.p.m. r/min. g./min.	Power Puissance Leistung Potencia Potenza kW	hp
W950A	9,5	2.5	165	16,5	2400	1750	2,94	4
W951A	11,5	3.04	103	10,3	1500		2,20	3
W952A	11,5	3.04	138	13,8	2000		2,94	4
W953A	11,5	3.04	172	17,2	2500		3,67	5
W954A	13,6	3.6	90	9	1300		2,20	3
W955A	13,6	3.6	117	11,7	1700		2,94	4
W956A	13,6	3.6	145	14,5	2100		3,67	5
W14200A	13,6	3.6	200	20	2900		5,14	7
W957A	15,9	4.2	76	7,6	1100		2,20	3
W958A	15,9	4.2	96	9,6	1400		2,94	4
W959A	15,9	4.2	124	12,4	1800		3,67	5
W16180A	15,9	4.2	180	18	2610		5,51	7,5
W150B	8	2.11	150	15	2175	1450	2,20	3
W130B	9,5	2.5	130	13	1885		2,20	3
W170B	9,5	2.5	170	17	2465		2,94	4
W112B	12	3.17	100	10	1450		2,20	3
W140B	12	3.17	140	14	2030		2,94	4
W200B	12	3.17	200	20	2900		4,41	6
W97B	14	3.69	90	9	1300		2,20	3
W124B	14	3.69	120	12	1750		2,94	4
W154B	14	3.69	150	15	2175		4,04	5,5
W204B	14	3.69	200	20	2900		5,37	7,3
WW186B	13	3.43	180	18	2610	2800	4,04	5,5
WW206B	13	3.43	200	20	2900		5,51	7,5
WW116B	15	3.96	110	11	1600		2,94	4
WW156B	15	3.96	150	15	2175		4,04	5,5
WW209B	15	3.96	200	20	2900		5,51	7,5
WW136B	17	4.5	130	13	1885		4,04	5,5
WW176B	17	4.5	170	17	2465		5,51	7,5
WW960C 1"	13,2	3.48	172	17,2	2500	3400	4,04	5,5
WW961C 1"	15	3.96	172	17,2	2500		4,77	6,5
WW962C 1"	17,4	4.6	172	17,2	2500		5,51	7,5
WW963C 1"	11	2.9	250	25	3625	3400	5,51	7,5
WW964C 1"	13	3.43	250	25	3625		6,25	8,5
WW965C 1"	15	3.96	250	25	3625		7,35	10

44 series
A Version

For electric motor NEMA 184 TC
Pour moteur electrique NEMA 184 TC
Für Elektromotor NEMA 184 TC
Para motor eléctrico NEMA 184 TC
Per motore elettrico NEMA 184 TC

44 series
B Version

For electric motor IEC100-112 B14
Pour moteur electrique IEC100-112 B14
Für Elektromotor IEC100-112 B14
Para motor eléctrico IEC100-112 B14
Per motore elettrico IEC100-112 B14

44 series
C 1" Version

For gasoline engine SAE J609-B ext. 4
Pour moteur essence SAE J609-B ext. 4
Für Benzinmotor SAE J609-B ext. 4
Para motor de gasolina SAE J609-B ext. 4
Per motore endotermico SAE J609-B ext. 4

All models (except for models WW963 - WW964 - WW965 - WW963C - WW964C - WW965C - W200B - W204B - W14200A - W16180A) can be supplied with built-in "H" type and "K" type automatic pressure regulators (right).

Tous les modèles (sauf modèles WW963 - WW964 - WW965 - WW963C - WW964C - WW965C - W200B - W204B - W14200A - W16180A) peuvent être livrés avec régulateur automatique de pression incorporé de la série "H" ou "K" (à droite).

Alle Modelle (Ausschließlich Modelle WW963 - WW964 - WW965 - WW963C - WW964C - WW965C - W200B - W204B - W14200A - W16180A) sind mit eingebautem automatischem Druckregulierventil typ "H" und "K" lieferbar (rechts).

Todos los modelos (excepto modelos WW963 - WW964 - WW965 - WW963C - WW964C - WW965C - W200B - W204B - W14200A - W16180A) pueden venir equipados con regulador automatico de presión incorporado, de tipo "H" y "K" (a la derecha).

Tutti i modelli (esclusi WW963 - WW964 - WW965 - WW963C - WW964C - WW965C - W200B - W204B - W14200A - W16180A) possono essere forniti con valvola di regolazione automatica incorporata di tipo "H" o di tipo "K" (a destra).

44 series

VERSIONS WITH FLANGE
VERSIONS AVEC BRIDE
AUSFÜHRUNGEN MIT FLANSCH
VERSIONES CON BRIDA
VERSIONI CON FLANGIA

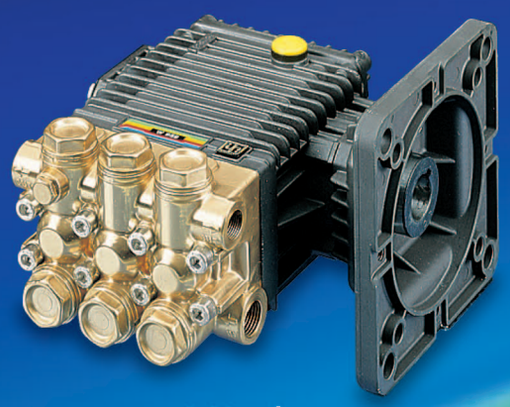

A Version

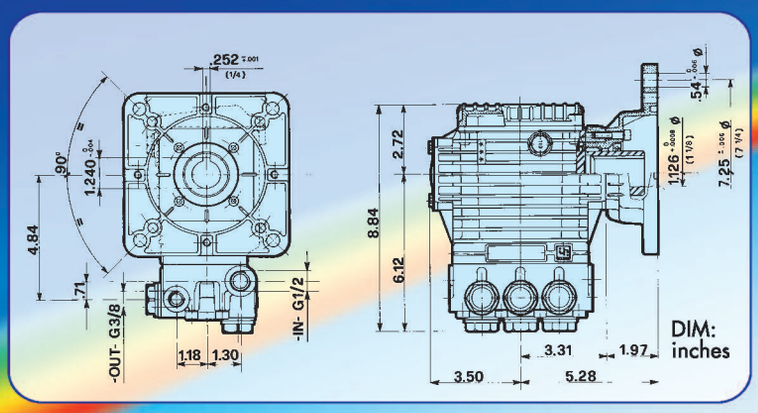

B Version

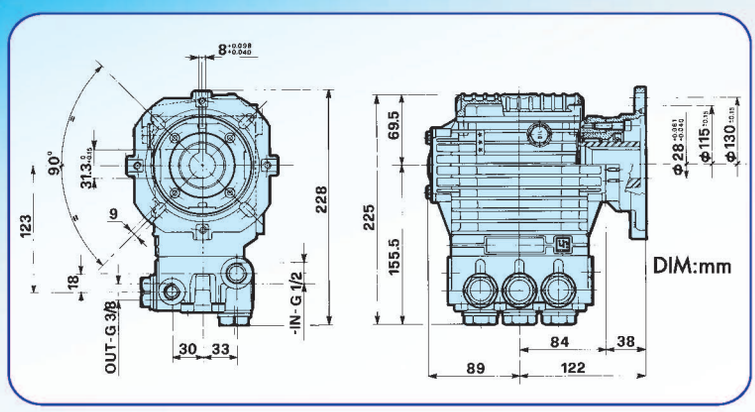

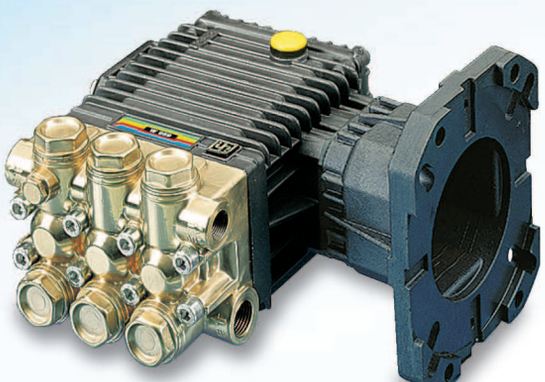

C 1" Version

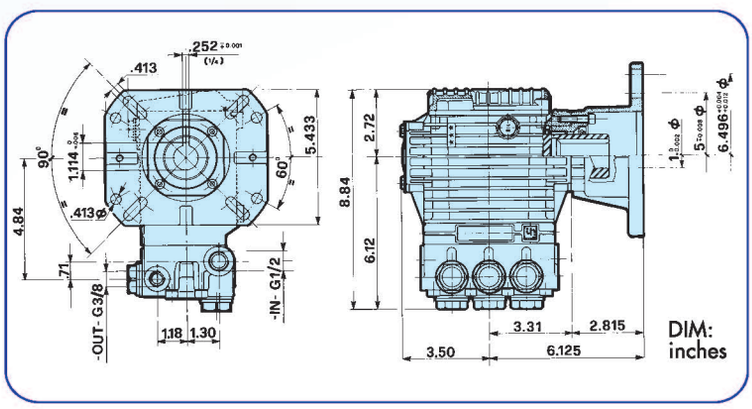

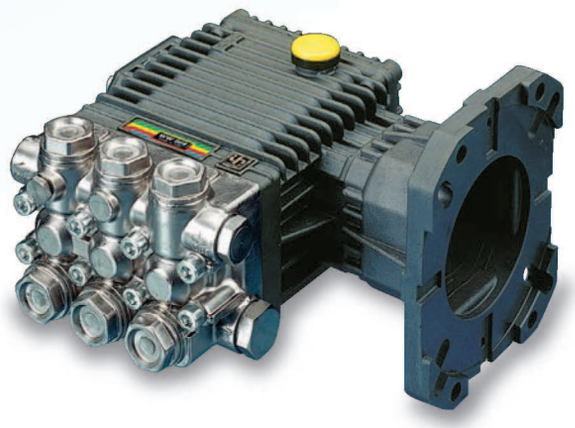

Brass manifold version Version culasse laiton Ausführung Messingkopf Versión culata latón Versione testata ottone	WW960C 1" - WW961C 1" WW962C 1" - WW963C 1" WW964C 1" - WW965C 1"

Nickel plated brass version Version culasse laiton nickélée Ausführung Messingkopf, vernickelt Versión culata latón niquelado Versione testata ottone nichelato	WW963C 1" WW964C 1" WW965C 1"